ГИЛЬЗЫ СВАРНЫЕ ФЛАНЦЕВЫЕ

T1

Защитная гильза предназначена для изоляции датчика температуры от среды измерения. Служит защитой от таких факторов воздействия, как: повышенное давление, агрессивные химические среды, абразивные материалы и механические нагрузки. Позволяет производить замену датчика, не останавливая процесс производства, не нарушая герметичность трубопроводов и емкостей.

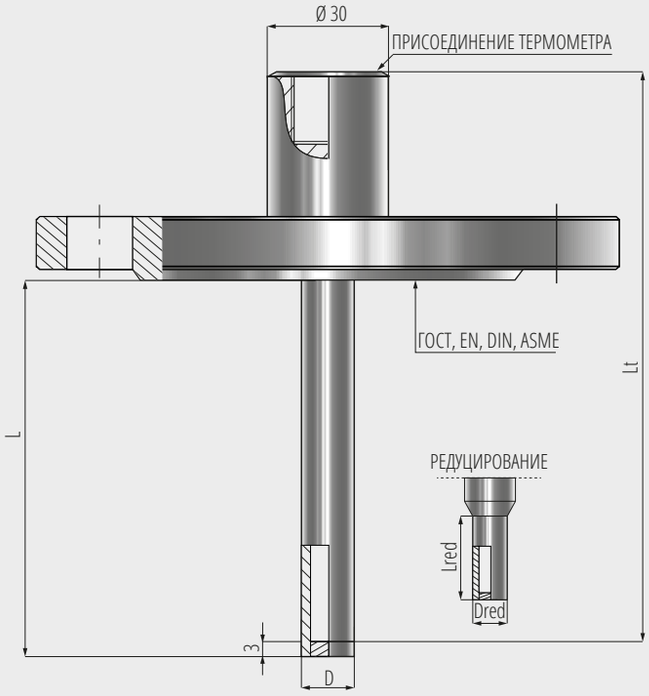

Сварная цилиндрическая фланцевая

T1	/	15x2	/		/	M20x1,5	/	DN50PN16B	/	AISI321	/	Lt=545мм	/	L=500мм	/	RU	← Пример кода
1.		2.		3.		4.		5.		6.		7.		8.		9.	

Код заказа:

1. -ТИП ГИЛЬЗЫ: Сварная цилиндрическая фланцевая | **T1** |

1.1 - СПЕЦИАЛЬНОЕ ИСПОЛНЕНИЕ ГИЛЬЗЫ: | **N0000** |
По чертежу заказчика (№ чертежа N0001...N9999)
Если это специальное исполнение, то дальнейшая часть кода не указывается

2. - РАЗМЕР ГИЛЬЗЫ: Цилиндрическая гильза | **6x1** | **8x1** | **10x1** | **10x1,5** | **12x1** | **12x1,5** | **12x2** | **12x2,5** |
| **14x2** | **14x2,5** | **15x2** | **15x3** | **16x2** | **16x3** |
D x **s**
D - внешний диаметр гильзы
s - толщина стенки гильзы
Диаметр и толщина гильзы, мм
По запросу клиента доступны различные размеры

Редуцированная гильза | **6red4** | **8red6** | **10red6** | **12red6** | **12red8** | **14red6** |
| **14red8** | **16red6** | **16red8** | **16red10** |
D red **Dred**
D - внешний диаметр гильзы
Dred - диаметр редуцирования
Редуцированный диаметр гильзы, мм.
По запросу клиента доступны различные размеры

3. - МАКСИМАЛЬНОЕ РАБОЧЕЕ ДАВЛЕНИЕ ГИЛЬЗЫ: | **16МПа** |
*Максимальное рабочее давление до **1,6МПа** по умолчанию не указывается*

4. - ВНУТРЕННЯЯ МОНТАЖНАЯ РЕЗЬБА ГИЛЬЗЫ ДЛЯ ПРИСОЕДИНЕНИЯ ТЕРМОМЕТРА: | **M12x1,5** | **M18x1,5** | **M20x1,5** | **M27x2** | **M30x1,5** |
| **M30x2** | **G1/4** | **G1/2** | **G3/4** | **G3/8** | **G1** | **1/4NPT** |
| **1/2NPT** | **3/4NPT** | **1NPT** |
По запросу клиента доступны различные исполнения

5. - МОНТАЖНОЕ ПРИСОЕДИНЕНИЕ ГИЛЬЗЫ К ПРОЦЕССУ:
По запросу клиента доступны различные исполнения

Фланцевое присоединение | **DN...PN...** |
*(Исполнение разделителя **ГОСТ 33259-2015**)*

Фланцевое присоединение | **...”ANSI...** |
*(Исполнение разделителя **ASME B 16.5**)*
По запросу клиента

Типы уплотнительних поверхностей фланцев
(Только для фланцевого присоединения (ГОСТ) - Пример: DN100PN40**A***)*
Плоскость | **A** |
Соединительный выступ | **B** |
Шип | **C** |
Паз | **D** |
Выступ | **E** |
Впадина | **F** |
Под прокладку овального сечения | **J** |
Под линзовую прокладку | **K** |

6. - МАТЕРИАЛ КОРПУСА:
По запросу клиента доступны различные варианты сплавов

ГОСТ | **12Х18Н10Т** |
AISI | **AISI304** | **AISI316** | **AISI321** |

6.1 - МАТЕРИАЛ ПОКРЫТИЯ: | **PTFE** |
Покрытие фторопласт-4
По запросу клиента

7. - ДЛИНА МОНТАЖНОЙ (ПОГРУЖНОЙ) ЧАСТИ ТЕРМОМЕТРА: | **Lt** |
По согласованию

8. - ДЛИНА МОНТАЖНОЙ (ПОГРУЖНОЙ) ЧАСТИ ГИЛЬЗЫ: | **L** |
По согласованию

8.1 - ДЛИНА РЕДУЦИРОВАНИЯ ГИЛЬЗЫ: | **Lred** |
По согласованию

9. - ПРОИЗВОДИТЕЛЬ: Производство РФ | **RU** |

142450, РФ, МО, Ногинский район,
Старая Купавна, Придорожная, 34
+7 495 989-22-76
8 800 700-22-76
info@aplisens.ru
www.aplisens.ru